## LEGENDA MIESTNOSTI 1.NP:

| Č.M. | NÁZOV MIESTNOSTI | INTENZ. OSV. lux |
|---|---|---|
| 1.01 | zádverie | 150 |
| 1.02 | vstupná hala | 150 |
| 1.03 | recepcia | 500 |
| 1.04 | šatňa | 150 |
| 1.05 | chodba | 150 |
| 1.06 | serverovňa | 200 |
| 1.07 | prípravná miestnosť | 200 |
| 1.08 | prípravná miestnosť | 200 |
| 1.09 | sklad | 200 |
| 1.10 | wc ženy | 100 |
| 1.11 | predsieň wc muži | 100 |
| 1.12 | wc muži | 100 |
| 1.13 | wc imobil. | 100 |
| 1.14 | sklad | 200 |
| 1.15 | obradná miestnosť | 300 |
| 1.16 | zádverie | 100 |
| 1.17 | foyer | 150 |
| 1.18 | sklad | 200 |
| 1.19 | predsieň wc ženy | 100 |
| 1.20 | wc ženy | 100 |
| 1.21 | predsieň wc muži | 100 |
| 1.22 | wc muži | 100 |
| 1.23 | klientske centrum | 500 |
| 1.24 | kongresová hala | 300 |
| 1.25 | chodba | 150 |
| 1.26 | wc | 100 |
| 1.27 | umyváreň | 100 |
| 1.28 | zdrojovňa | 200 |
| 1.29 | sklad | 200 |
| 1.30 | premietač ozvučenie | 200 |
| 1.31 | kuchynka | 200 |
| 1.32 | vzduchotechnika | 200 |
| 1.33 | sklad | 200 |
| 1.34 | šatňa | 100 |
| 1.35 | wc | 100 |
| 1.36 | garáž | 200 |
| 1.37 | plynomerna | 200 |
| 1.38 | výmenník | 200 |
| 1.39 | chodba | 150 |
| 1.40 | archív | 100 |
| 1.41 | archív | 100 |
| 1.42 | sklad | 200 |
| 1.43 | schodisko | 150 |

## PRINCIPIALNA SCHEMA ROZVADZACOV:

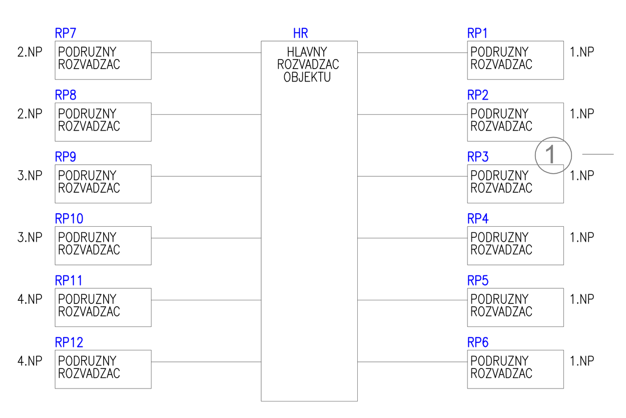


## ZNACENIE ROZVADZACOV:

0 – HR1 – HLAVNY ROZVADZAC OBJEKTU
1 – RP1 – PODRUZNY ROZVADZAC 1.NP
2 – RP2 – PODRUZNY ROZVADZAC 1.NP
3 – RP3 – PODRUZNY ROZVADZAC 1.NP
4 – RP4 – PODRUZNY ROZVADZAC 1.NP
5 – RP5 – PODRUZNY ROZVADZAC 1.NP
6 – RP6 – PODRUZNY ROZVADZAC 1.NP
7 – RP7 – PODRUZNY ROZVADZAC 2.NP
8 – RP8 – PODRUZNY ROZVADZAC 2.NP
9 – RP9 – PODRUZNY ROZVADZAC 3.NP
10 – RP10 – PODRUZNY ROZVADZAC 3.NP
11 – RP11 – PODRUZNY ROZVADZAC 4.NP
12 – RP12 – PODRUZNY ROZVADZAC 4.NP

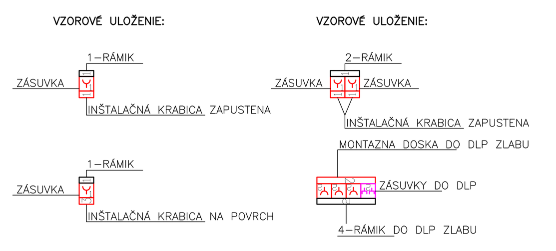


## PRINCIPIALNA SCHEMA LED PASOV NA 1.NP :

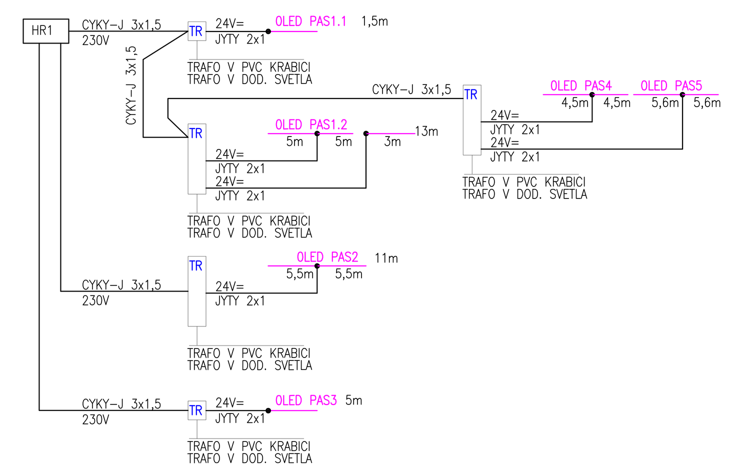


DISPOZICNE UMIESTNENIE TRANSFORMATOROV BUDE RIESENE V DALSOM STUPNI PD
LED PASY BUDU S REGULOVATELNYM ZDROJOM

## PRINCIPIALNA SCHEMA LED PASOV V KLIENTSKOM CENTRE:

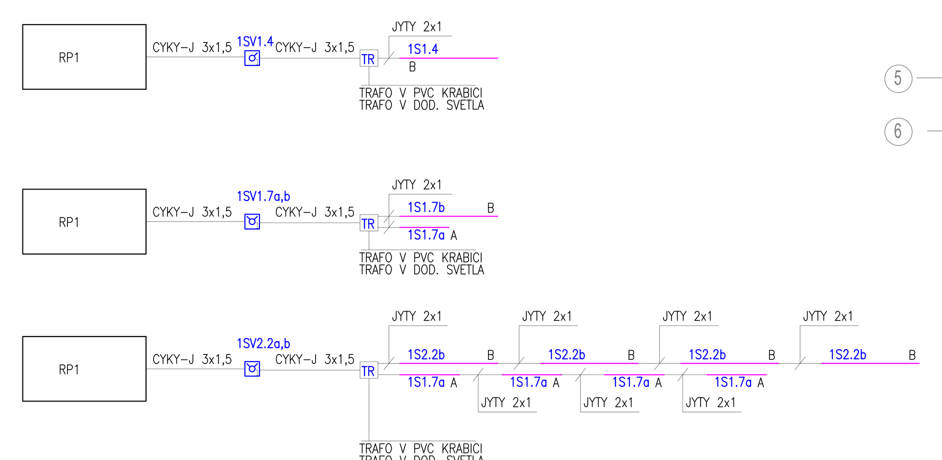


UMIESTNENIE TRANSFORMATOROV BUDE RIESENE V DALSOM STUPNI PD.

## PRINCIPIALNA SCHEMA ZAPOJENIA VYPINACOV /VSEOBECNE/

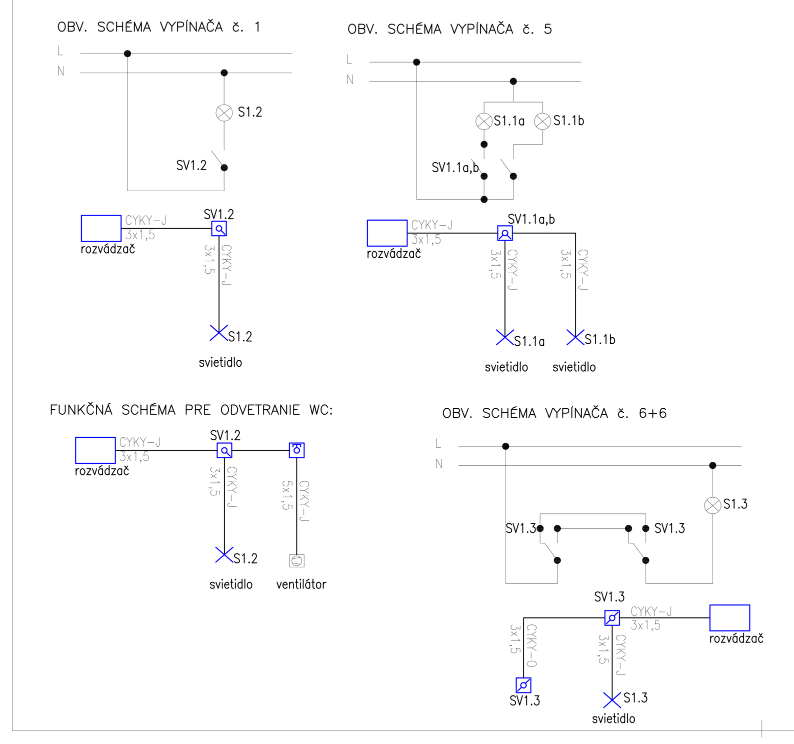


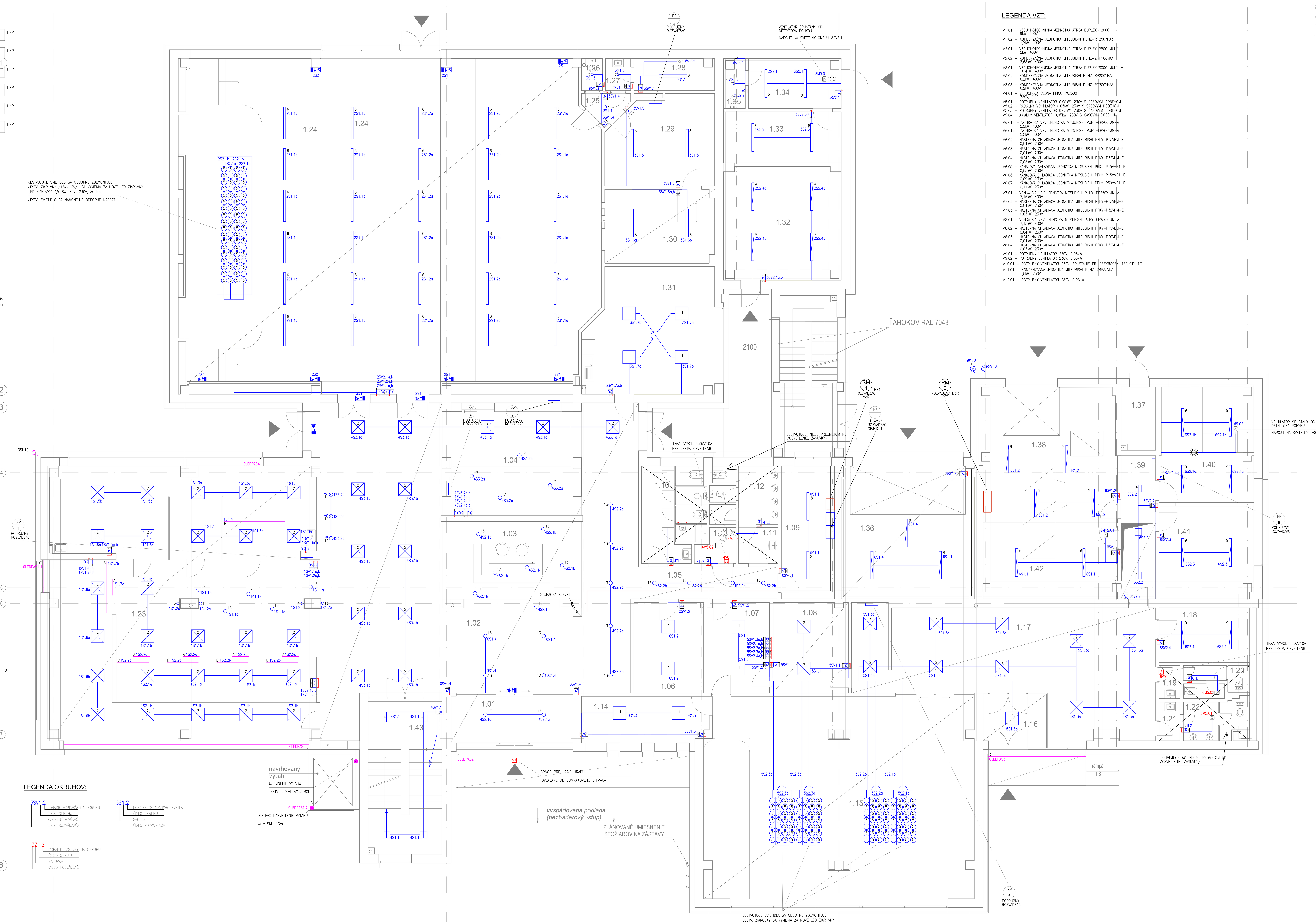


## LEGENDA OKRUHOV:

3SV1.2 – PORADIE VYPINAČA NA OKRUHU / ČÍSLO OKRUHU / SVETELNÝ VYPÍNAČ / ČÍSLO ROZVÁDZAČA

3S1.2 – PORADIE OVLÁDANÉHO SVETLA / ČÍSLO OKRUHU / SVETLO / ČÍSLO ROZVÁDZAČA

3Z1.2 – PORADIE ZÁSUVKY NA OKRUHU / ČÍSLO OKRUHU / ZÁSUVKA / ČÍSLO ROZVÁDZAČA

## LEGENDA VZT:

M1.01 – VZDUCHOTECHNICKA JEDNOTKA ATREA DUPLEX 12000 9kW, 400V
M1.02 – KONDENZAČNÁ JEDNOTKA MITSUBISHI PUHZ–RP250YHA3 7,2kW, 400V
M2.01 – VZDUCHOTECHNICKA JEDNOTKA ATREA DUPLEX 2500 MULTI 5kW, 400V
M2.02 – KONDENZAČNÁ JEDNOTKA MITSUBISHI PUHZ–ZRP100YKA 2,63kW, 400V
M3.01 – VZDUCHOTECHNICKA JEDNOTKA ATREA DUPLEX 8000 MULTI–V 10,4kW, 400V
M3.02 – KONDENZAČNÁ JEDNOTKA MITSUBISHI PUHZ–RP200YHA3 6,2kW, 400V
M3.03 – KONDENZAČNÁ JEDNOTKA MITSUBISHI PUHZ–RP200YHA3 6,2kW, 400V
M4.01 – VZDUCHOVÁ CLONA FRICO PA2500 230V, 0,9A
M5.01 – POTRUBNÝ VENTILATOR 0,05kW, 230V S ČASOVÝM DOBEHOM
M5.02 – RADIALNY VENTILATOR 0,05kW, 230V S ČASOVÝM DOBEHOM
M5.03 – POTRUBNY VENTILATOR 0,05kW, 230V S ČASOVÝM DOBEHOM
M5.04 – AXIALNY VENTILATOR 0,05kW, 230V S ČASOVÝM DOBEHOM
M6.01a – VONKAJSIA VRV JEDNOTKA MITSUBISHI PUHY–EP200YJM–A 5,5kW, 400V
M6.01b – VONKAJSIA VRV JEDNOTKA MITSUBISHI PUHY–EP200YJM–A 5,5kW, 400V
M6.02 – NASTENNA CHLADIACA JEDNOTKA MITSUBISHI PFKY–P15VBM–E 0,04kW, 230V
M6.03 – NASTENNA CHLADIACA JEDNOTKA MITSUBISHI PFKY–P25VBM–E 0,04kW, 230V
M6.04 – NASTENNA CHLADIACA JEDNOTKA MITSUBISHI PFKY–P32VHM–E 0,03kW, 230V
M6.05 – KANALOVA CHLADIACA JEDNOTKA MITSUBISHI PFKY–P15VMS1–E 0,05kW, 230V
M6.06 – KANALOVA CHLADIACA JEDNOTKA MITSUBISHI PFKY–P15VMS1–E 0,09kW, 230V
M6.07 – KANALOVA CHLADIACA JEDNOTKA MITSUBISHI PFKY–P50VMS1–E 0,11kW, 230V
M7.01 – VONKAJSIA VRV JEDNOTKA MITSUBISHI PUHY–EP250Y JM–A 7,15kW, 400V
M7.02 – NASTENNA CHLADIACA JEDNOTKA MITSUBISHI PFKY–P15VBM–E 0,04kW, 230V
M7.03 – NASTENNA CHLADIACA JEDNOTKA MITSUBISHI PFKY–P32VHM–E 0,03kW, 230V
M8.01 – VONKAJSIA VRV JEDNOTKA MITSUBISHI PUHY–EP250Y JM–A 7,15kW, 400V
M8.02 – NASTENNA CHLADIACA JEDNOTKA MITSUBISHI PFKY–P15VBM–E 0,04kW, 230V
M8.03 – NASTENNA CHLADIACA JEDNOTKA MITSUBISHI PFKY–P20VBM–E 0,04kW, 230V
M8.04 – NASTENNA CHLADIACA JEDNOTKA MITSUBISHI PFKY–P32VHM–E 0,03kW, 230V
M9.01 – POTRUBNY VENTILATOR 230V, 0,05kW
M9.02 – POTRUBNY VENTILATOR 230V, 0,05kW
M10.01 – POTRUBNY VENTILATOR 230V, SPUSTANIE PRI PREKROCENI TEPLOTY 40°
M11.01 – KONDENZACNA JEDNOTKA MITSUBISHI PUHZ–ZRP35VKA 1,0kW, 230V
M12.01 – POTRUBNY VENTILATOR 230V, 0,05kW

SÚSTAVA 3 PEN+NPE AC 50Hz 400/230V TN–C–S
SÚSTAVA 3 NPE AC 50Hz 400/230V TN–S
OCHRANA SAMOČINNÝM ODPÁJANÍM NAPÁJANIA

OCHRANA PRED ÚRAZOM ELEKTRICKÝM PRÚDOM PODĽA STN 33 2000–4–41 :
KAPITOLA A.1 ZÁKLADNÁ OCHRANA – IZOLÁCIOU
KAPITOLA A.2 ZÁKLADNÁ OCHRANA – ZÁBRANAMI A KRYTIM
411 OCHRANA PRI PORUCHE – SAMOČINNÝM ODPOJENÍM NAPÁJANIA
415.2 OCHRANA PRI PORUCHE – DOPLNKOVÉ OCHRANNÉ POSPÁJANIE
412.5 DOPLNKOVÁ OCHRANA PRÚDOVÝMI CHRÁNIČMI

## LEGENDA:

1 – stropne stvorcove led svetlo na povrch LED, 36–40W, 4900lm, 4000K, 595x595, 230V, IP20
2 – stropne stvorcove led svetlo zapustene LED, 31–36W, 4250–4400lm, 4000K, 595x595, 230V, IP20
3 – stropne stvorcove led svetlo zapustene LED, 25–30W, 2131–2260lm, 4000K, 300x300, 230V, IP20
4 – stropne stvorcove led svetlo na povrch LED, 18–30W, 2080–2131lm, 4000K, 300x300, 230V, IP20
5 – led ziarovka E27, 7,5–8W, 230V, 806lm, 4000K, IP20
6 – stropne led svietidlo zapustene 47W–54W, 3760–5600lm, 4000K, IP20, 230V
7 – stropne led svietidlo zapustene 12–15W, 230V, 1000–1350lm, 4000K, 230V, IP20
8 – stropne led svietidlo prisadene 31–36W, 4250–4400lm, 4000K, IP20, 230V
9 – stropne led svietidlo prisadene 29–36W, 4200–4400lm, 4000K, IP65, 230V
10 – nudzove svietidlo LED 1–8W, 230V, IP20
11 – poulicne svetlo LED 87–100W, 230V, 6500K, 9000–10580lm, IP66–IP67
12 – nastenne led svietidlo 15W–18W, 230V, 968–1700lm, 4000K, IP54
13 – stropne led svietidlo zapustene 18–25W, 230V, 2000–2080lm, 4000K, IP20
14 – stropne led svietidlo zapustene 18W–25, 230V, 2700lm, 4000K, 40°–60°, IP20
15 – podhladové výklopne bodove svietidlo led ziarovka GU10 5W, 36°, 4000K, IP20

A – LED PAS NAINSTALOVANY K NABYTKU OZNAC. PULT PRACOVISKA 4,8W/m, 24V, IP20, 360lm NEUTRALNA LED BIELA 4000k
B – LED PAS NAINSTALOVANY POD PULT PRACOVNEHO STOLA 4,8W/m, 24V, IP20, 360lm NEUTRALNA LED BIELA 4000k
C – LED PAS S REGULOVANYM ZDROJOM 9,7W–10W/m, 24V, IP20, 850–900lm NEUTRALNA LED BIELA 4000k
D – LED PAS S REGULOVANYM ZDROJOM 14,4–18,8W/m, 24V, IP65–IP67, 1170–1400lm NEUTRALNA LED BIELA 4000k
E – LED PAS S REGULOVANYM ZDROJOM 7,2–9,6W/m, 24V, IP65–IP67, 585–700lm NEUTRALNA LED BIELA 4000k

VYPINAČ č.1, 230V/10A, IP20
SÉRIOVÝ SPÍNAČ č.5, 230V/10A, IP20
STRIEDAVÝ PREPÍNAČ č.6, 230V/10A, IP20
TLAČIDLO, 230V, IP20, S TLEJIVKOU
TLAČIDLO, 230V, IP20
PRIESTOROVÝ TERMOSTAT 230V, IP20
DETEKTOR POHYBU NA STROP 230V, UHOL DETEKCIE 360°, DOSAH 10m
DETEKTOR POHYBU NA STENU 230V, UHOL DETEKCIE 180°, DOSAH 10m
PRIESTOROVÝ TERMOSTAT
0SH1C – SUMRAKOVY SNIMAC OSVETLENIA
ZS – ZÁSUVKOVÁ SKRINA 4x16A 230V ZÁSUVKA, 2x16A 400V ZÁSUVKA ISTENIE 1x16C/3, ISTENIE 2x16B/1 + 40A PRÚDOVÝ CHRÁNIČ
ZÁSUVKA 16A, 230V, IP20
DLP ZÁSUVKA 16A, 230V, IP20, DO DLP ZLABU
ZÁSUVKA NÁSTENNÁ 20A, 400V, IP66, PATPOLOVA
3–F VYVOD
1–F VYVOD
INŠTALAČNÁ KRABICA, KP68/2
INSTALACNA KRABICA NA POVRCH
MONTÁŽNA DOSKA 6 MODULOV DO DLP ZLABU
MONTÁŽNA DOSKA 8 MODULOV DO DLP ZLABU
1–RÁMIK – 1–RÁMIK DO DLP ZLABU
2–RÁMIK – 2–RÁMIK DO DLP ZLABU
3–RÁMIK – 3–RÁMIK DO DLP ZLABU
4–RÁMIK
5–RÁMIK

## LEGENDA KABLOVÉ TRASY:

DLP PVC ZLAB 150x50
PVC INSTALACNA LISTA 40x20 V NABYTKU
KABLOVA TRASA VEDENA V PODLAHE
DROTENY ZLAB 500x105 POD STROPOM
HLAVNA KABLOVA TRASA VEDENA V PODHLADE NA GRIP SVORKACH

## POZNAMKY:

1. PROSTREDIA SÚ STANOVENÉ PODĽA PROTOKOLU, KTORÝ JE SÚČASŤOU DOKUMENTÁCIE.
2. ELEKTROINŠTALÁCIE V UMÝVACÍCH PRIESTOROCH MUSIA VYHOVOVAŤ NORME STN 33 2000–7–701
3. ULOŽENIE SILOVÝCH KÁBLOV MUSIA VYHOVOVAŤ NORME STN 33 2000–5–52
4. PROJEKT SLÚŽI NA STAVEBNÉ POVOLENIE, NIE PRE REALIZÁCIU
5. DISPOZIČNÉ UMIESTNENIE TRANSFORMÁTOROV PRE LED PÁSY BUDE RIEŠENÉ V ĎALŠOM STUPNI PD
6. SVIETIDLÁ JE POTREBNÉ KOORDINOVAŤ S PROJEKTOM VZT
7. KÁBLOVÉ TRASY JE POTREBNÉ KOORDINOVAŤ SO SLABOPRÚDOM A VZT
8. VYHAŤ BUDE POTREBNÉ UZEMNIŤ NA JESTV. UZEMŇOVACIU SÚSTAVU

1

| | | | |
|---|---|---|---|
| stavebník | Mesto Šaľa, Námestie Sv. Trojice 7, 927 15 Šaľa | | |
| generálny projektant | Ing. Ladislav Chatrnúch - VISIA, Sladkovičová 2052/50, 927 01 Šaľa | | |
| zodpovedný projektant | Ing. Slavomír Visločký | | |
| autor | Ing. Ladislav Chatrnúch, Ing.arch. Andrej Zábrodský | | |
| vypracoval | Ing. Slavomír Visločký | stupeň | PSP |
| kontroloval | Ing. Slavomír Visločký | dátum | 02 / 2016 |
| profesia | D8a-Elektroinštalácia - silnoprúd | číslo zákazky | 010CSA16 /16-E-014/ |
| názov stavby | ZNÍŽENIE ENERGET. NÁROČN. BUDOVY MsÚ Šaľa | | |
| miesto stavby | Šaľa, parc. č. 2051/1, 2298/1, 2051/14 | mierka | 1:50 |
| stavebný objekt | SO 101 | formát | 24A4 |
| názov výkresu | Pôdorys 1.NP - osvetlenie | číslo výkresu | D8a 101 01 |

VISIA visia@visia.sk www.visia.sk